RGW®

СТИЛЬНЫЕ ДУШЕВЫЕ

Модель RGW

SV 42

Инструкция по сборке и установке изделия

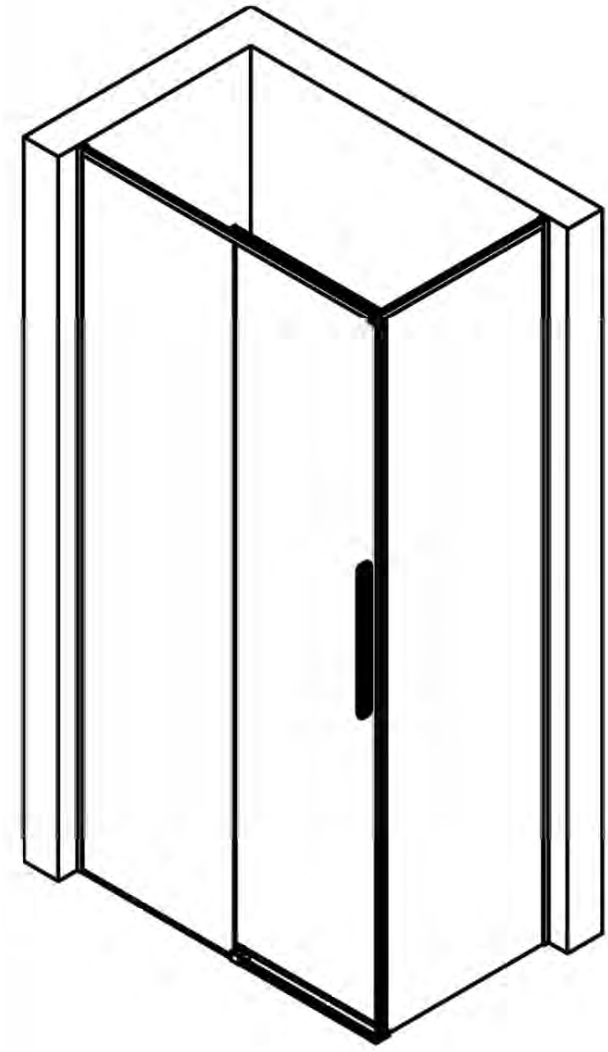

Пожалуйста, внимательно прочитайте инструкцию перед тем как начать установку изделия. Мы оставляем за собой право на любые изменения в данной модели без уведомления покупателя.

ПОДГОТОВКА

Вскрыв упаковку изделия, изучите вложенную документацию, проверьте наличие всех компонентов, сверяя количество по Детальной диаграмме компонентов изделия. Исследуйте детали на наличие любого рода повреждений. Если ваш продукт поврежден или не укомплектован полностью, приостановите монтаж и обратитесь в сервисную службу компании RGW (www.rgw-magazin.ru).

Убедитесь перед установкой изделия, что установленный поддон или ванна выровнены, устойчивы. При помощи строительного уровня убедитесь что стены ровные и не имеют завалов и отклонений, промерьте угол ниши, куда будет устанавливаться изделие, он должен быть равен 90 градусам.

Неровное основание стен и отклонение угла, могут стать результатом серьезных проблем в установке приобретенного изделия. При монтаже может потребоваться небольшая регулировка, возможно некоторые детали необходимо будет подрезать.

Убедитесь что на месте установки изделия нет мелких твердых частиц мусора. Он может повредить стекло. При извлечении стекла из упаковки устанавливайте его на подложку из картона.

Убедительно рекомендуем участие в сборке двух человек. Так же рекомендуем вам воспользоваться нашим профессиональным сервисом по монтажу данного изделия.

ИНДИВИДУАЛЬНАЯ ЗАЩИТА

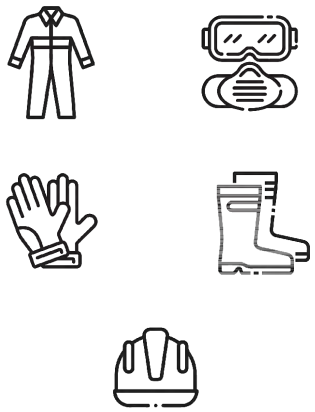

НЕОБХОДИМЫЙ ИНСТРУМЕНТ

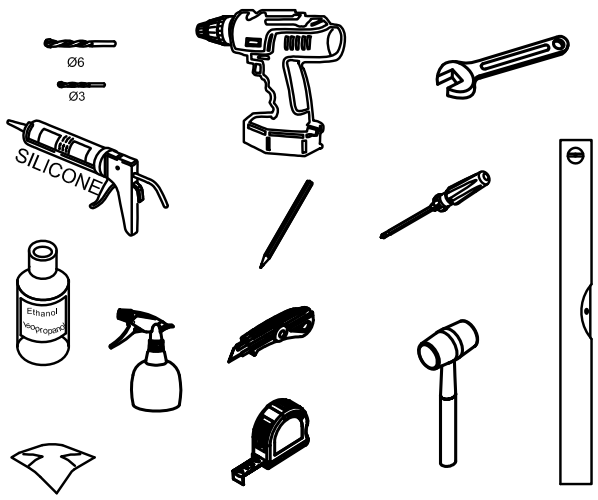

ДЕТАЛЬНАЯ ДИАГРАММА

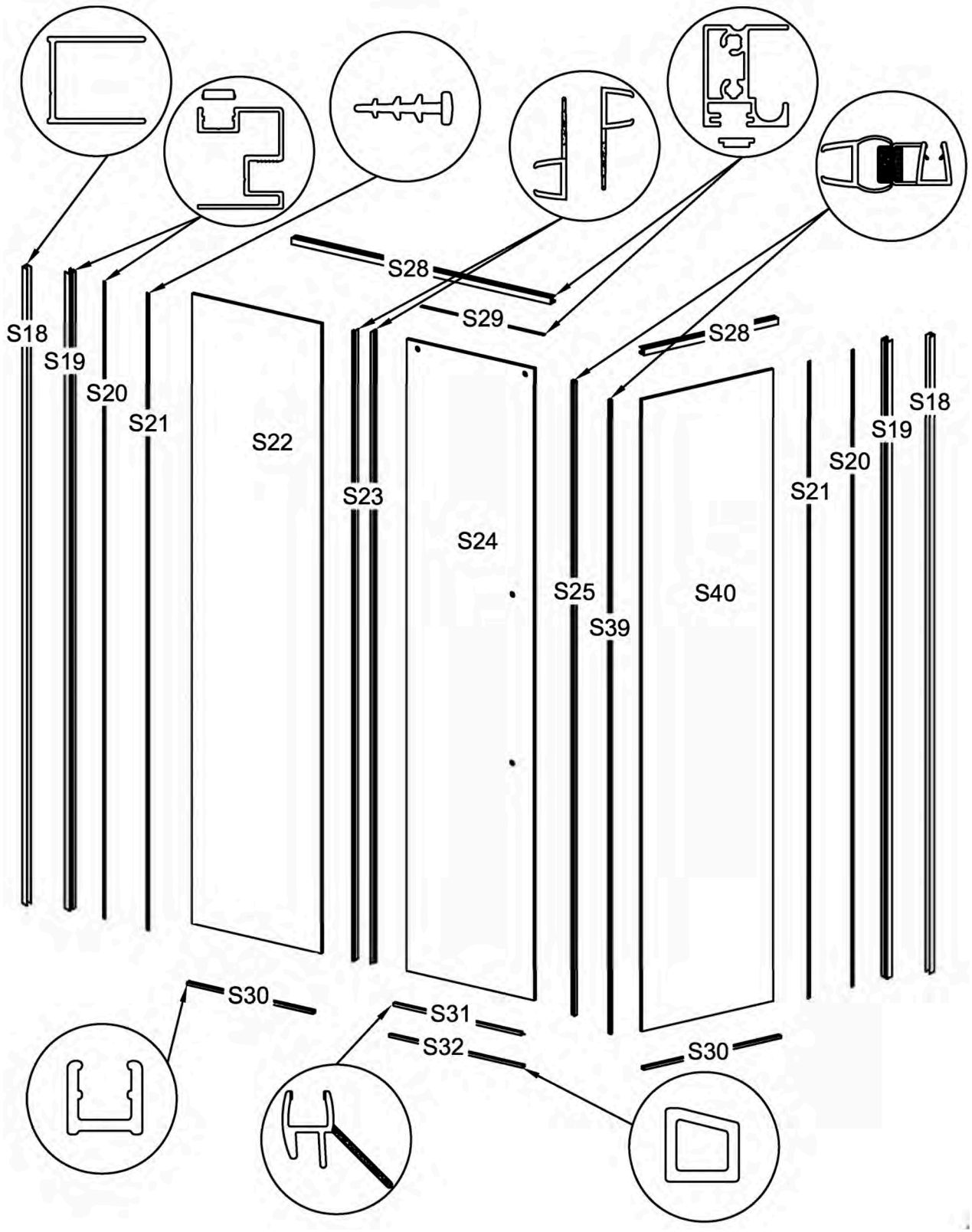

S01 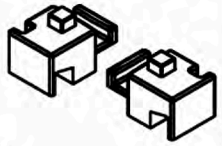 1x 1x	S02  2x	S04 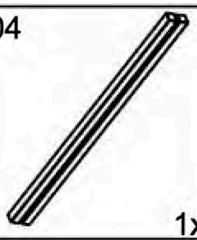 1x	S06  2x	S07 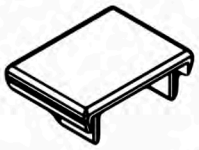 2x
S08 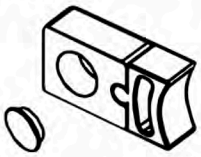 1x	S09 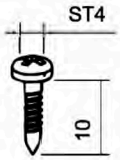 7x	S10  3x	S13 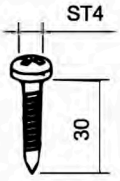 4x	S14  6x
S15  1x	S16 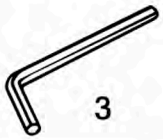 1x	S17 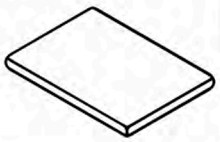 1x	S33 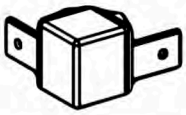 1x	S35 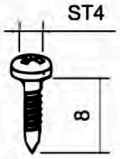 2x
S36  2x	S38  1x	S42  6x		

СБОРКА И МОНТАЖ

1

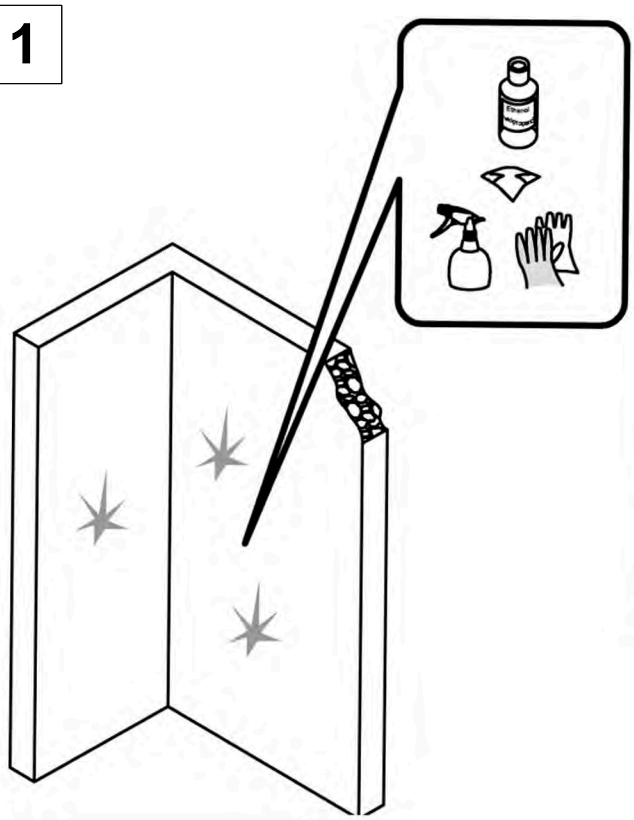

2

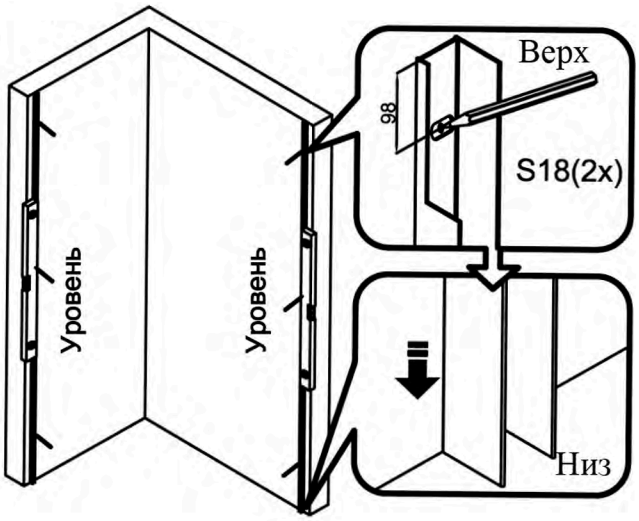

3

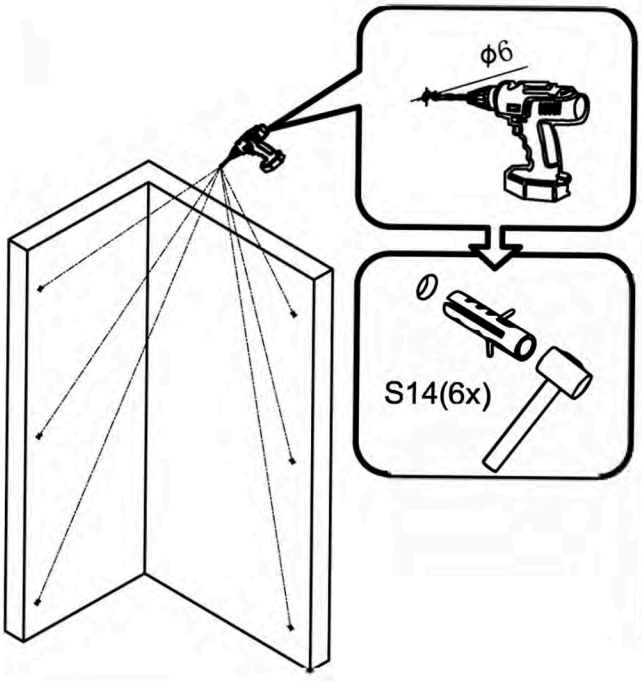

4

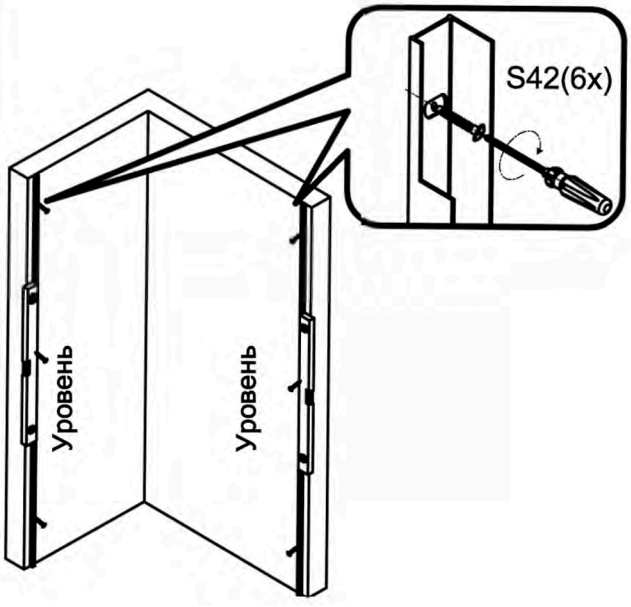

5

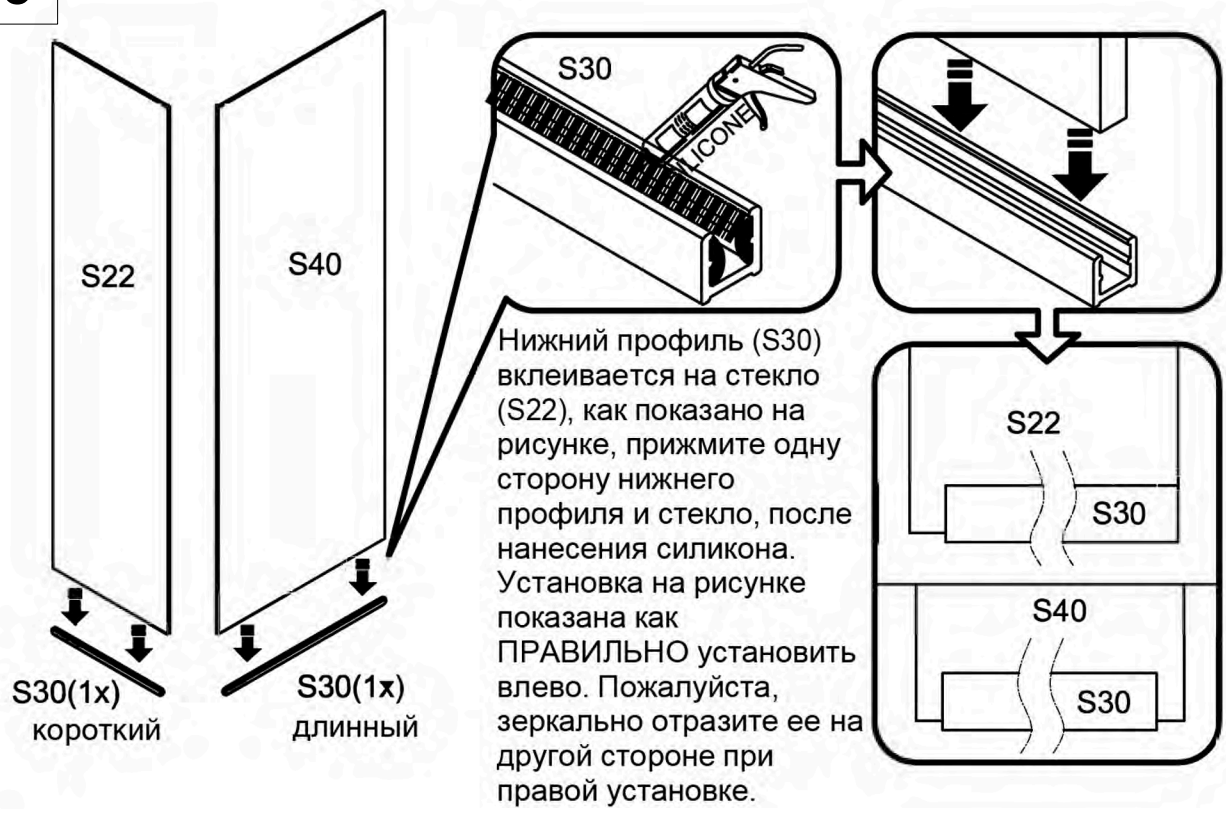

Нижний профиль (S30) вклеивается на стекло (S22), как показано на рисунке, прижмите одну сторону нижнего профиля и стекло, после нанесения силикона. Установка на рисунке показана как ПРАВИЛЬНО установить влево. Пожалуйста, зеркально отразите ее на другой стороне при правой установке.

6

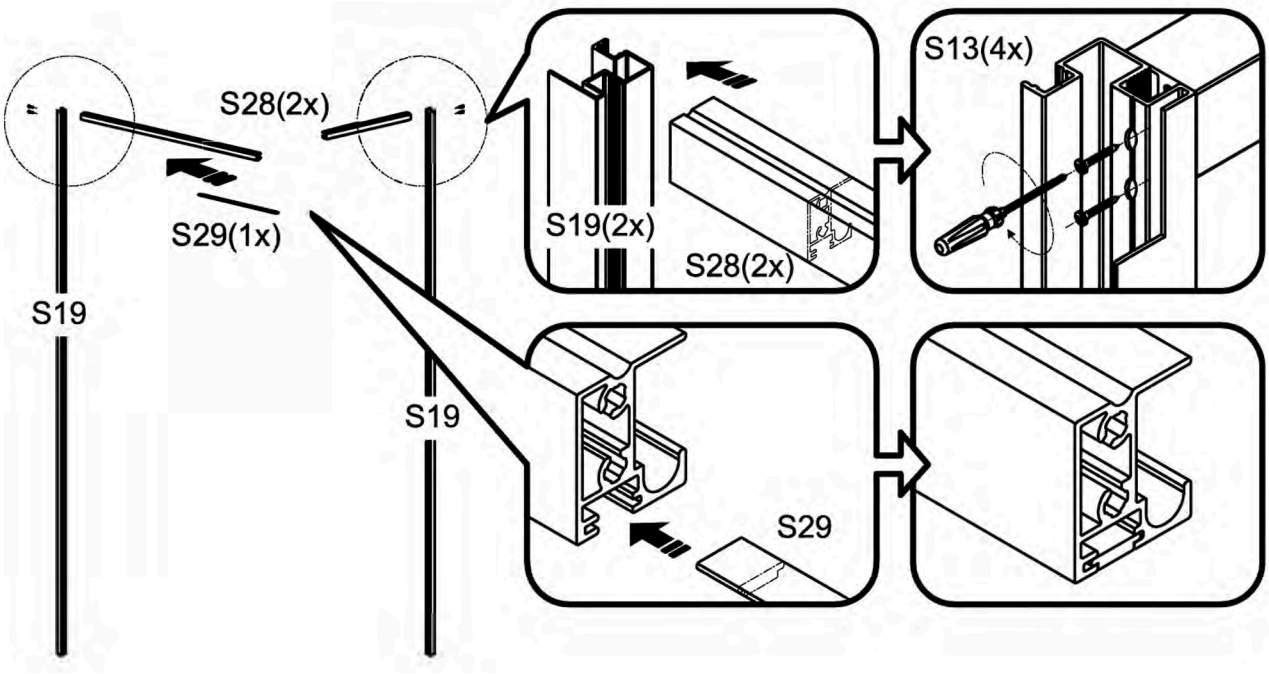

7

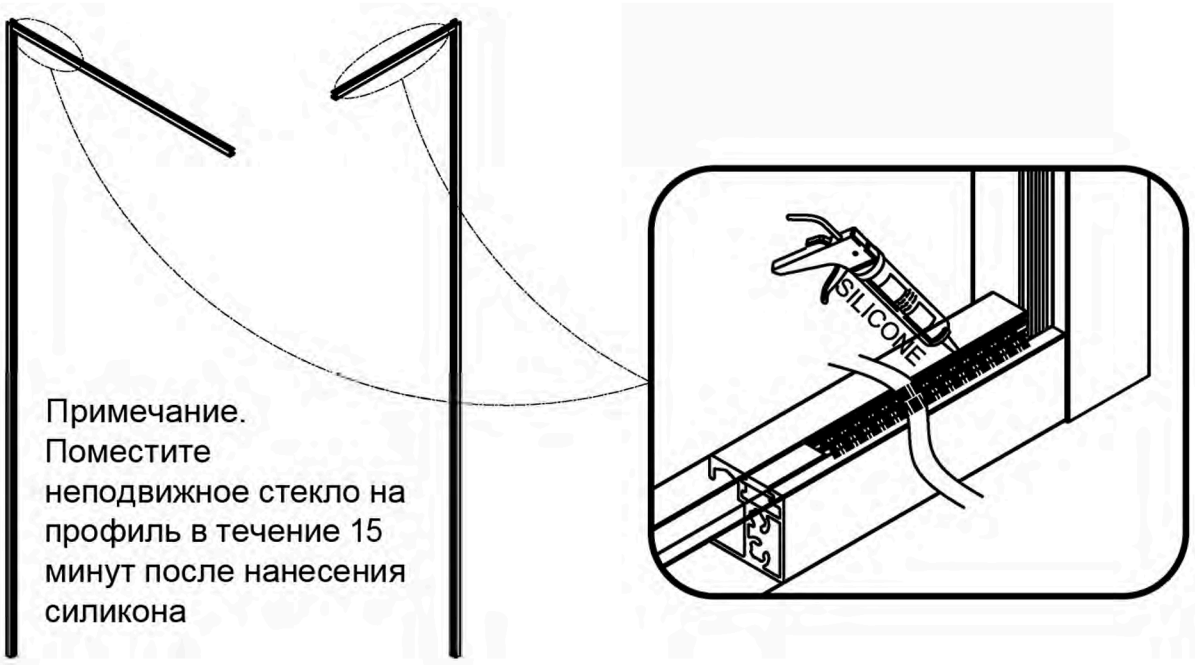

Примечание.
Поместите неподвижное стекло на профиль в течение 15 минут после нанесения силикона

8

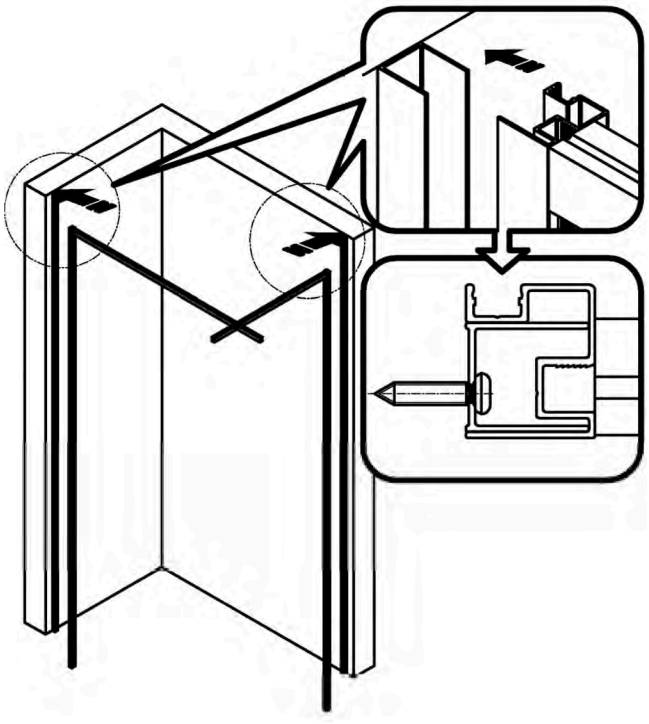

9

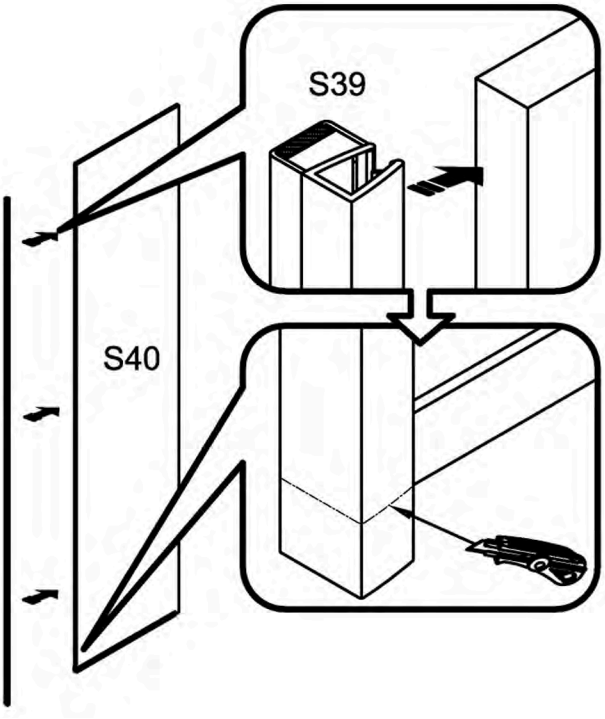

10

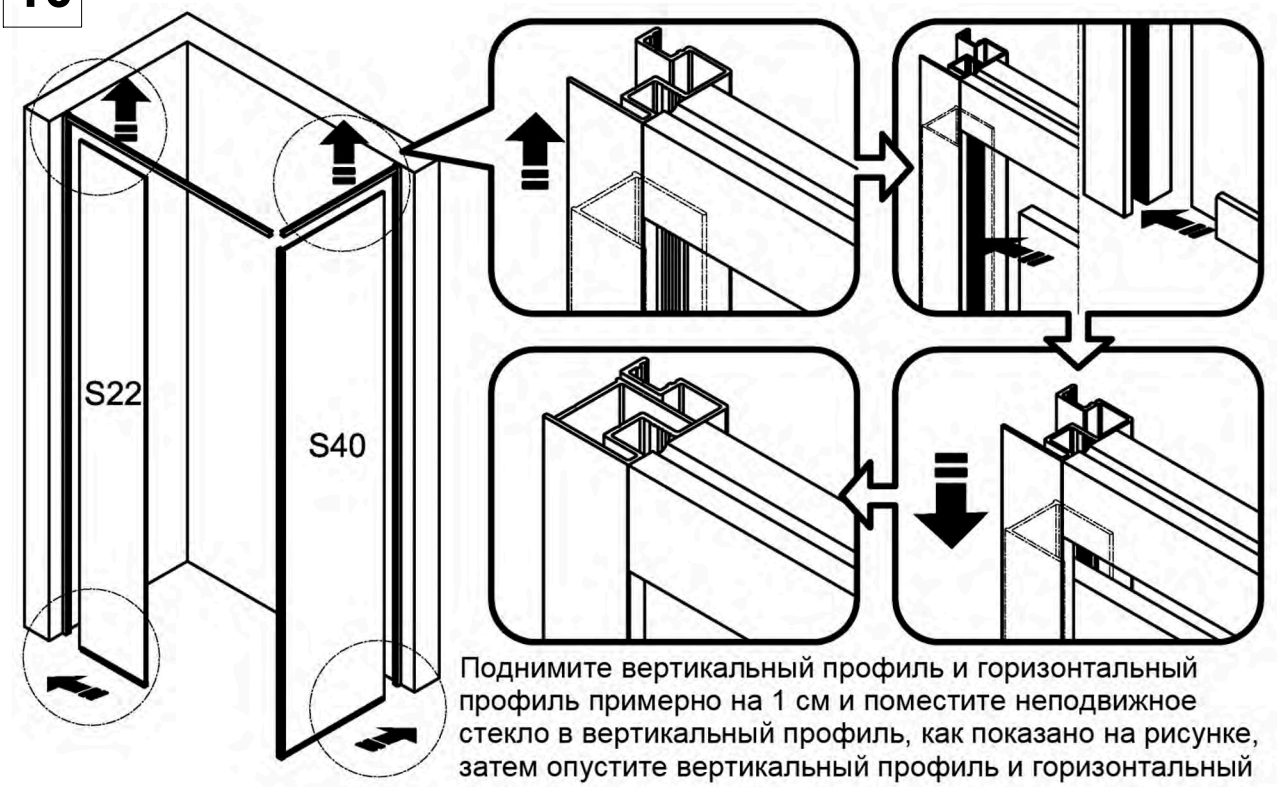

Поднимите вертикальный профиль и горизонтальный профиль примерно на 1 см и поместите неподвижное стекло в вертикальный профиль, как показано на рисунке, затем опустите вертикальный профиль и горизонтальный профиль и верните их назад.

11

Отрежьте уплотнитель до подходящей длины, как на фотографии

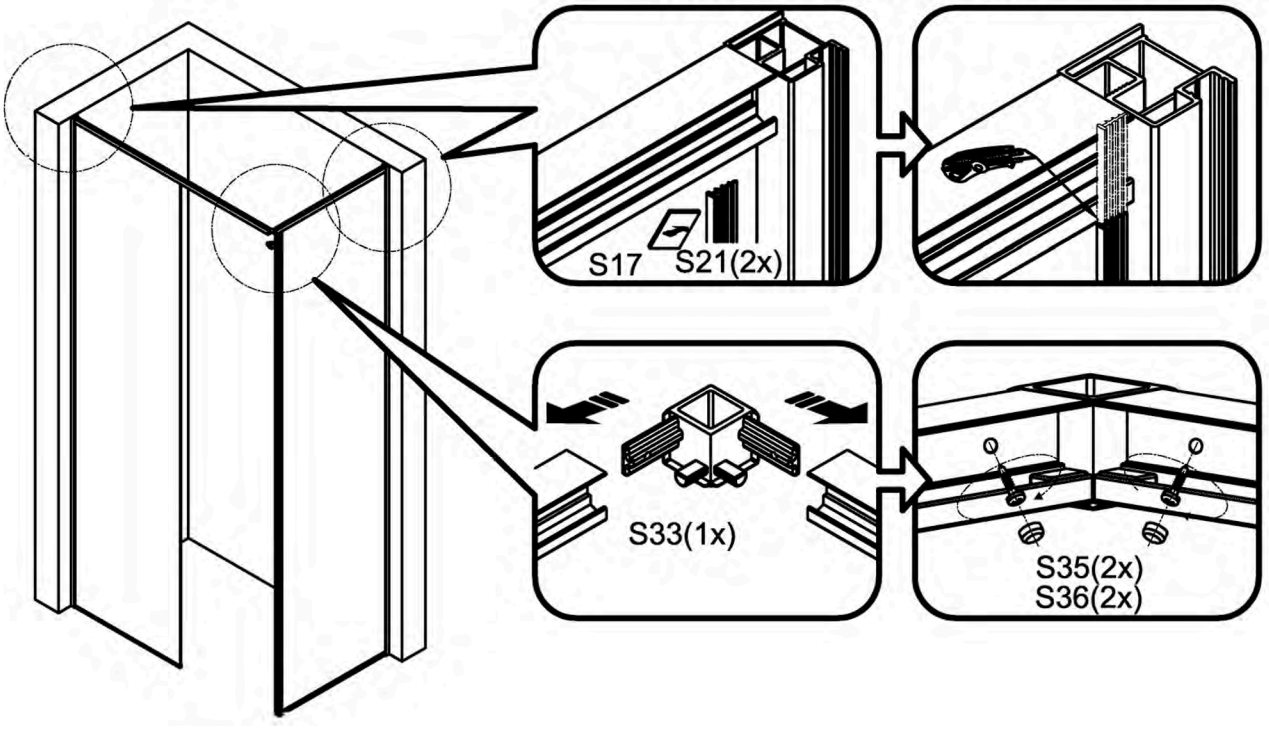

12

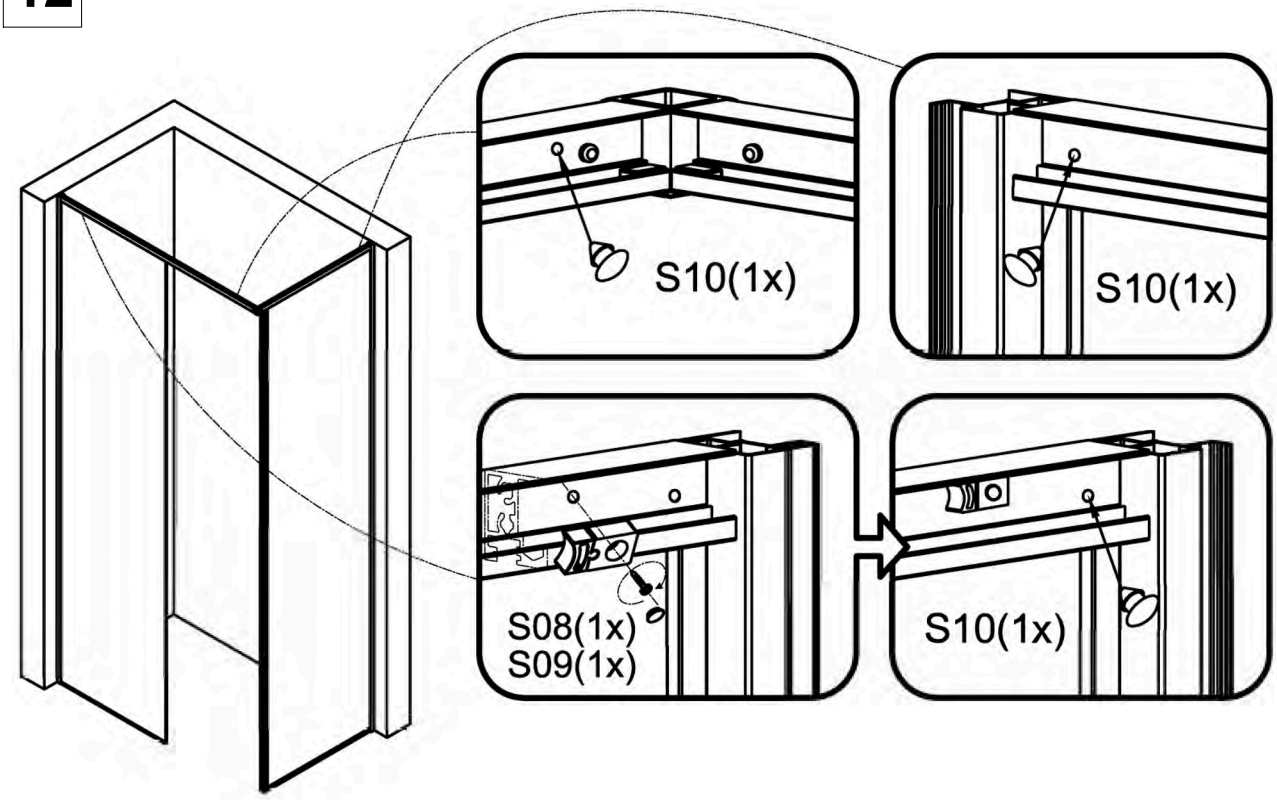

13

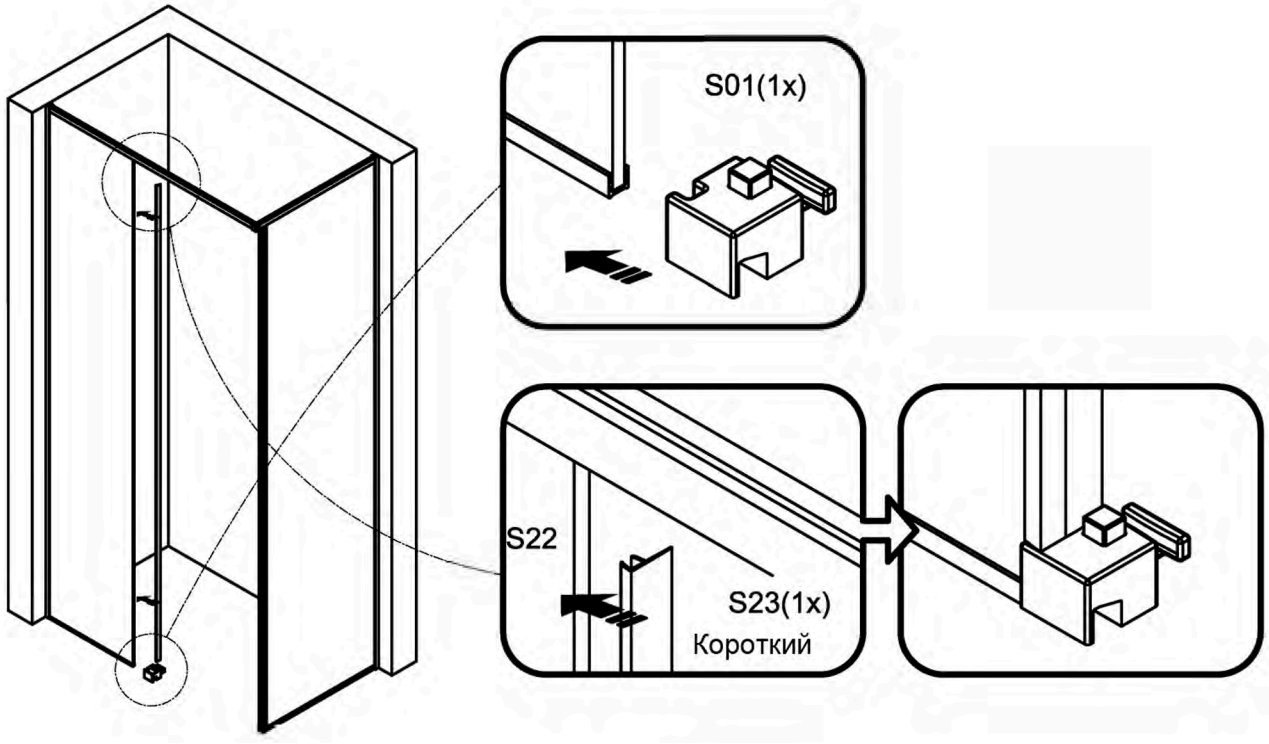

14

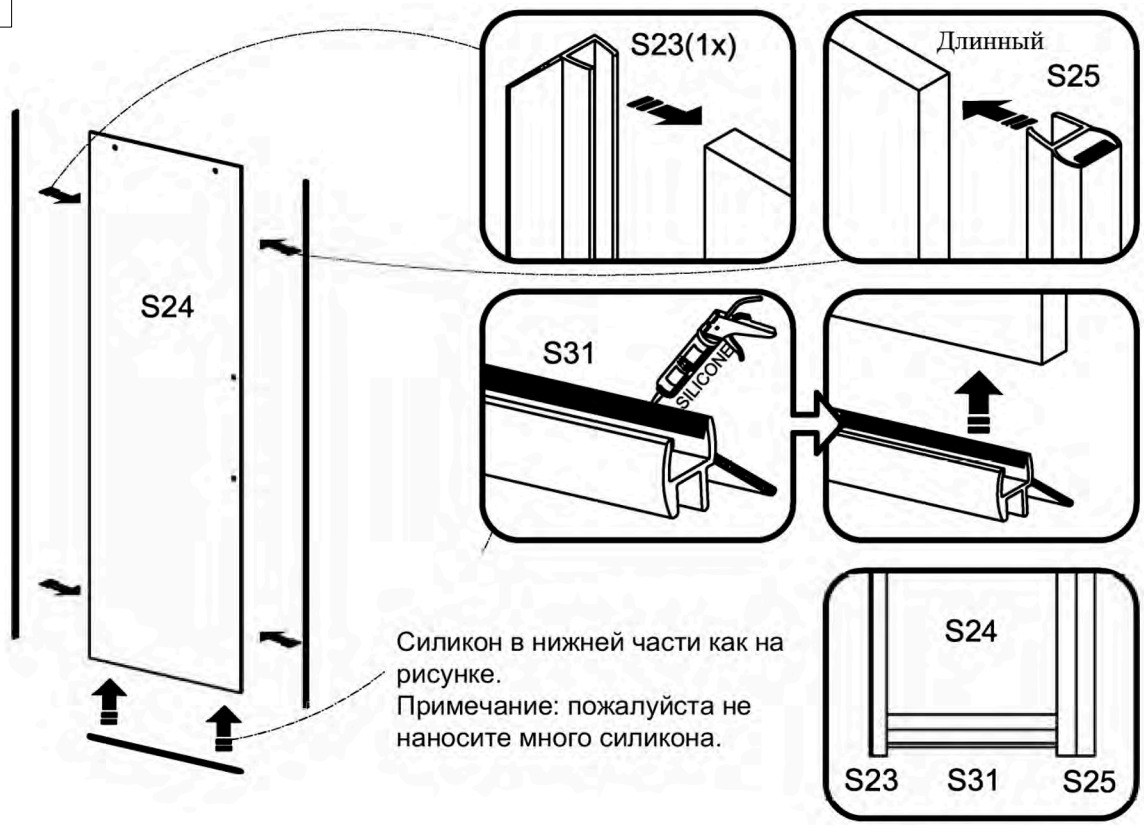

Силикон в нижней части как на рисунке.
Примечание: пожалуйста не наносите много силикона.

15

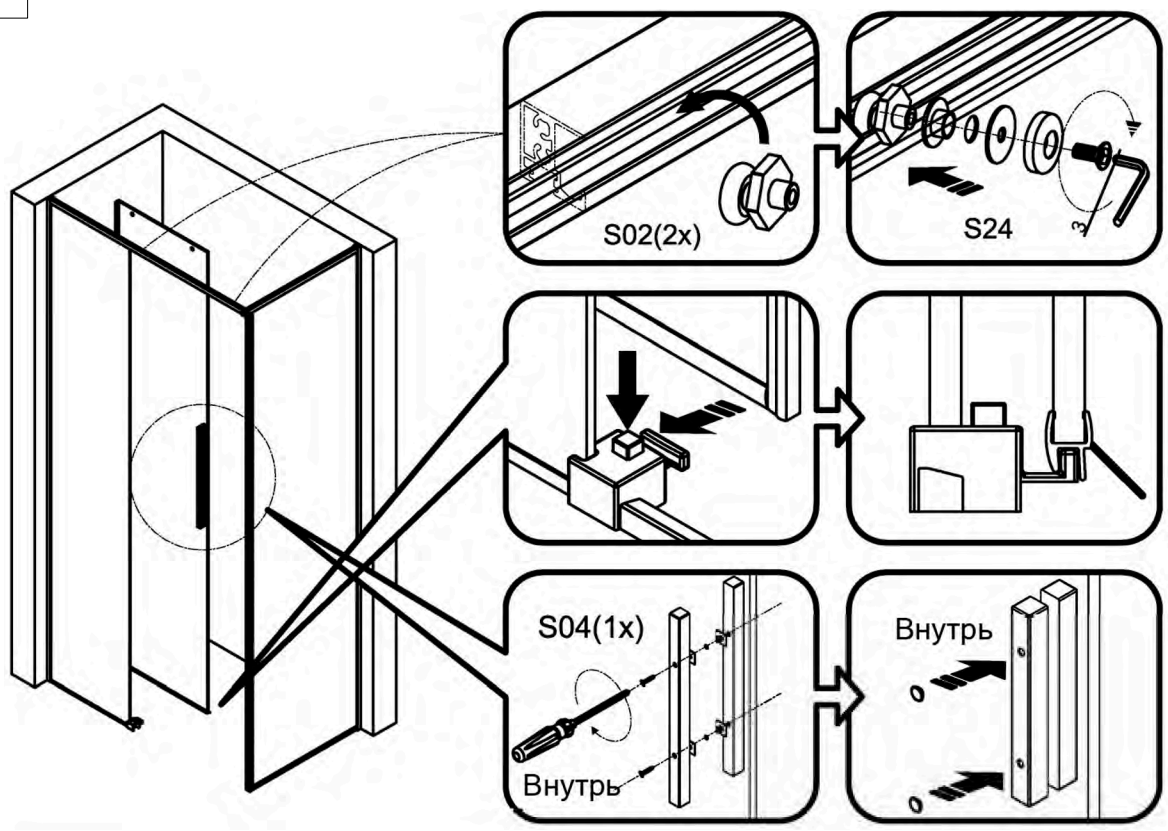

16

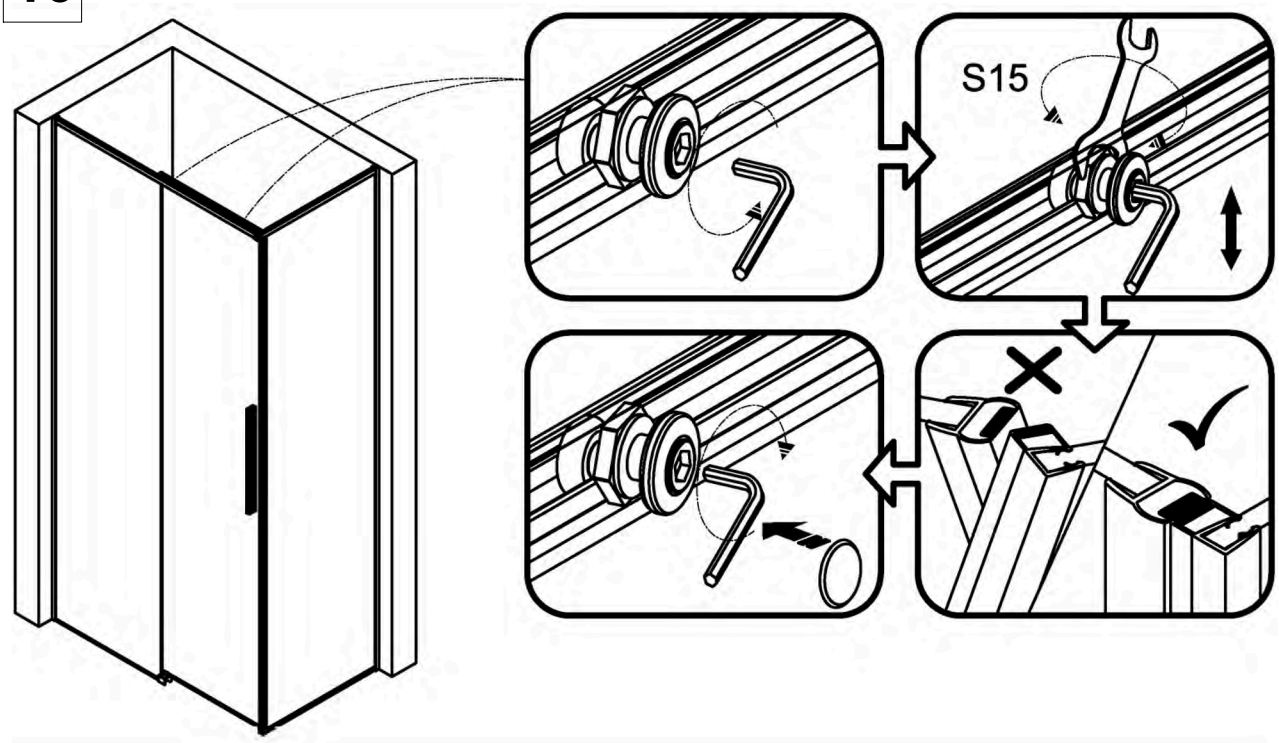

17

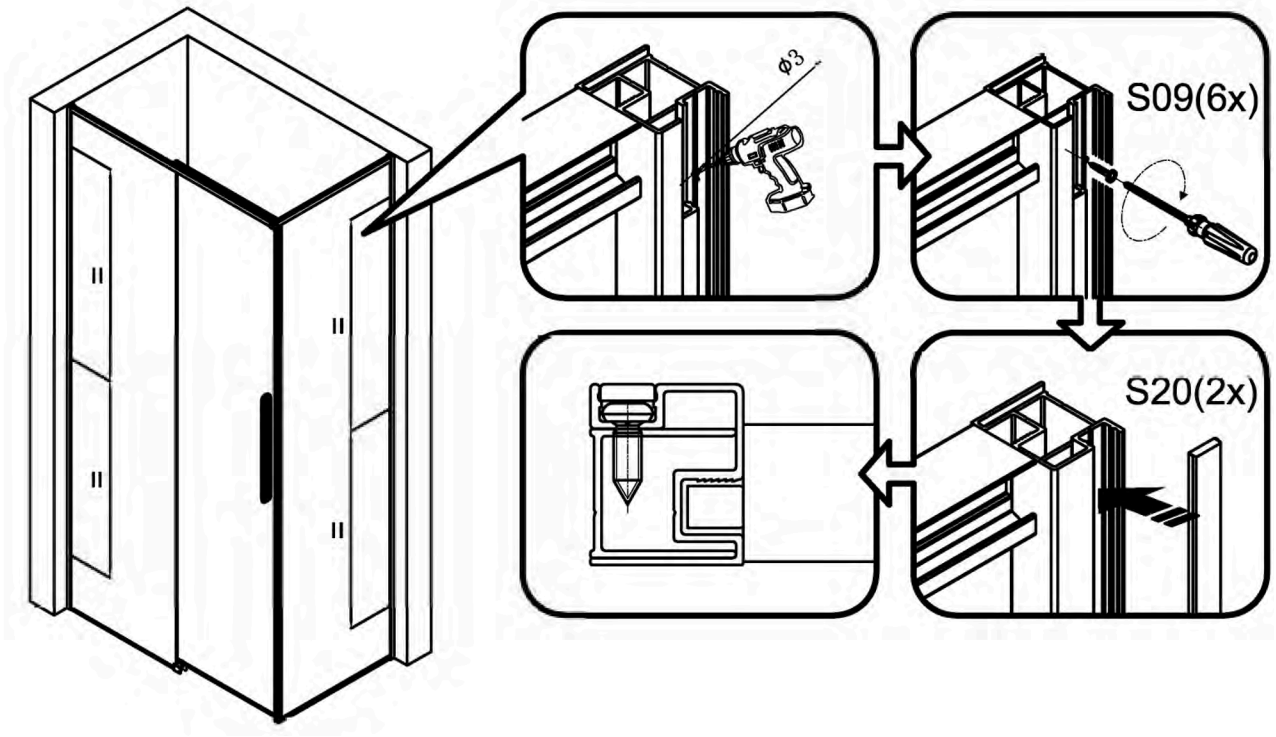

18

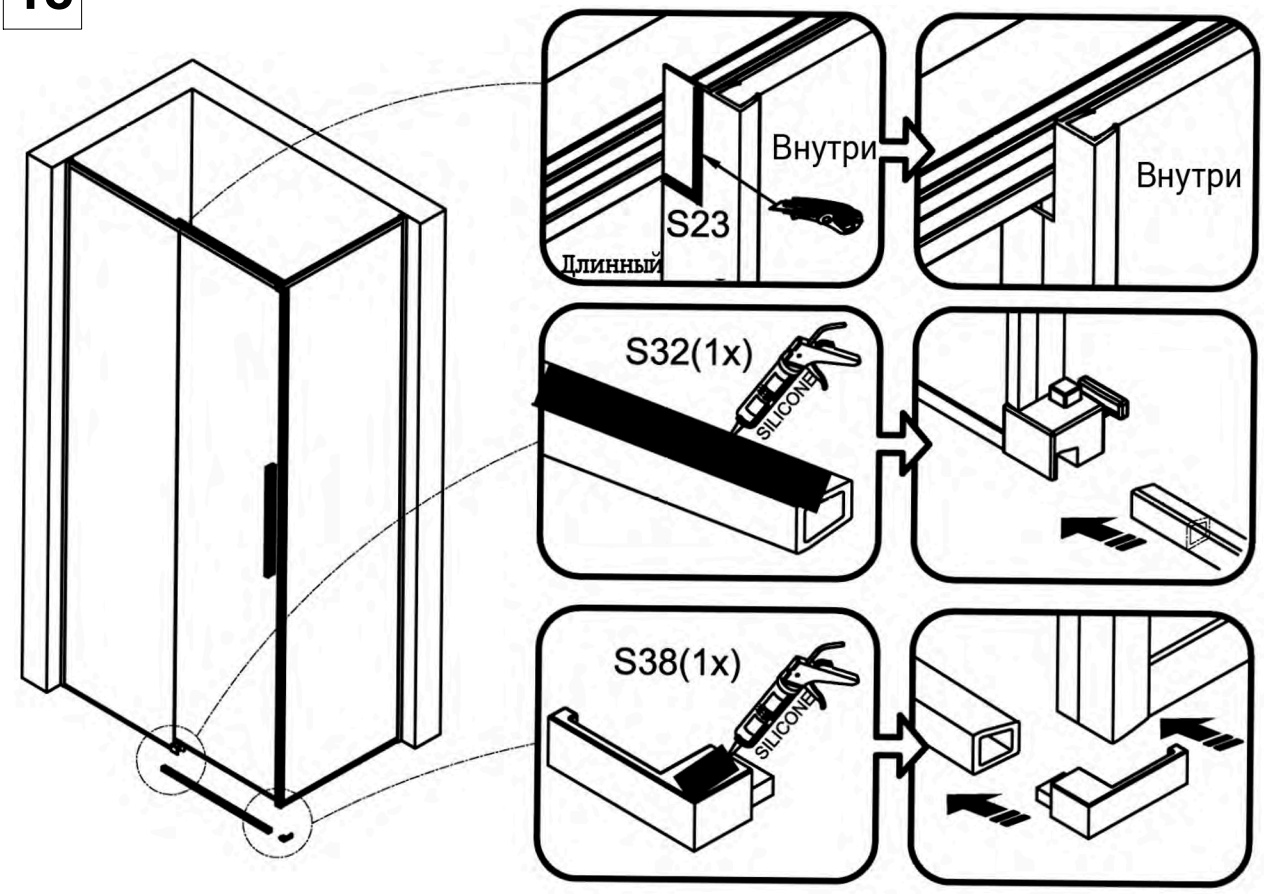
Внутри
S23
Длинный
Внутри
S32(1x)
SILICONE
S38(1x)
SILICONE

19

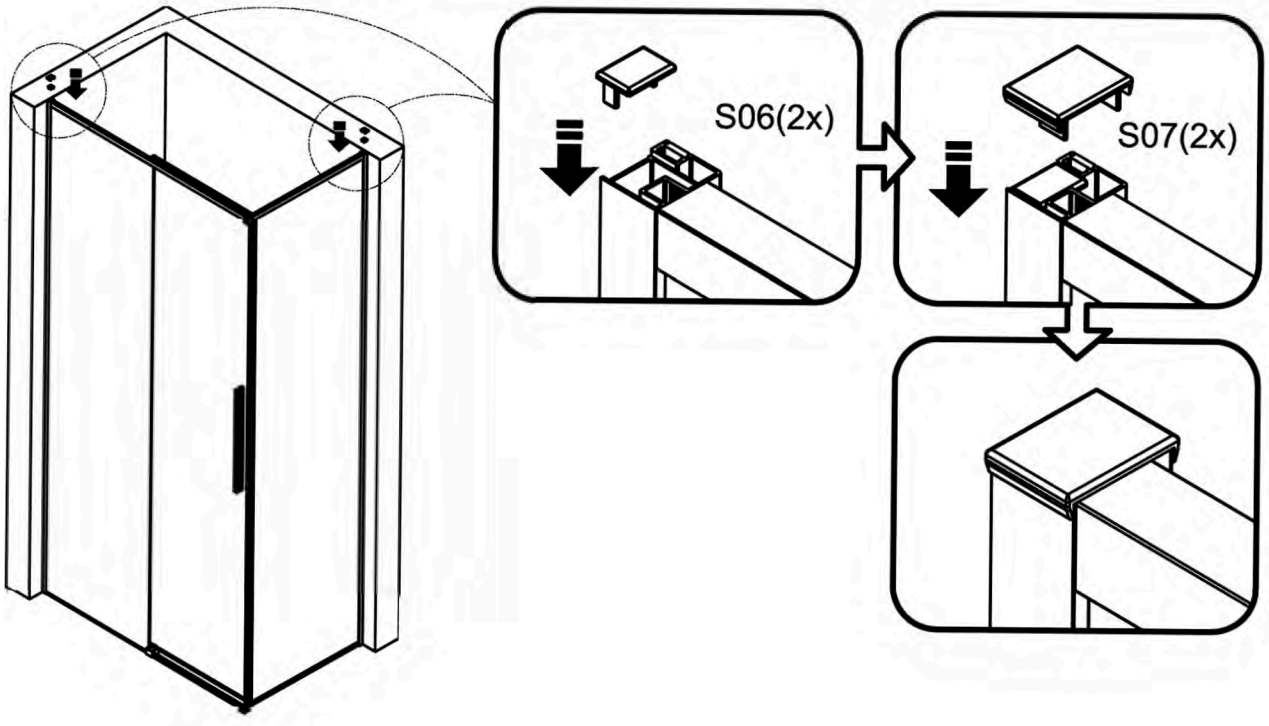
S06(2x)
S07(2x)

20

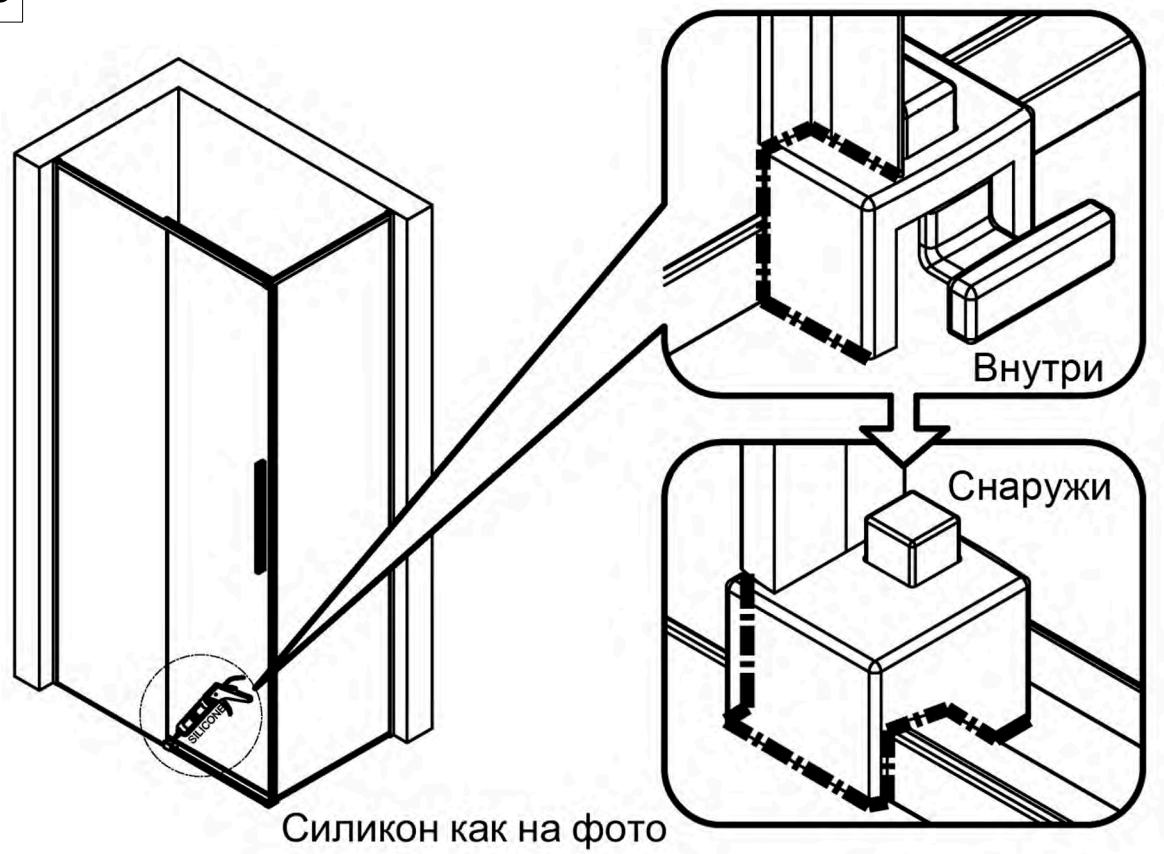

Силикон как на фото

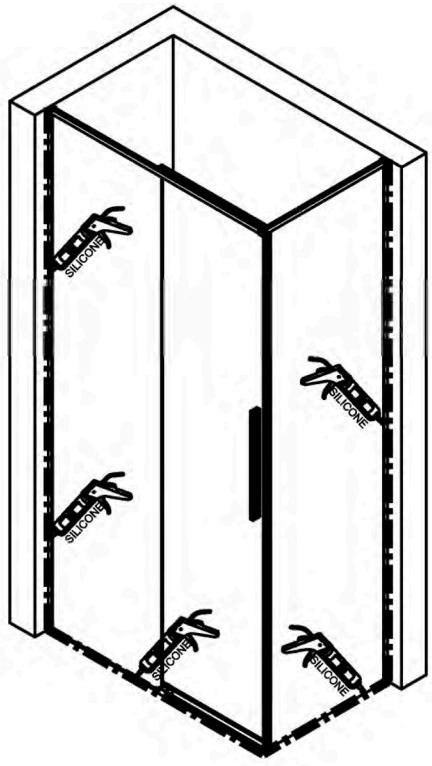

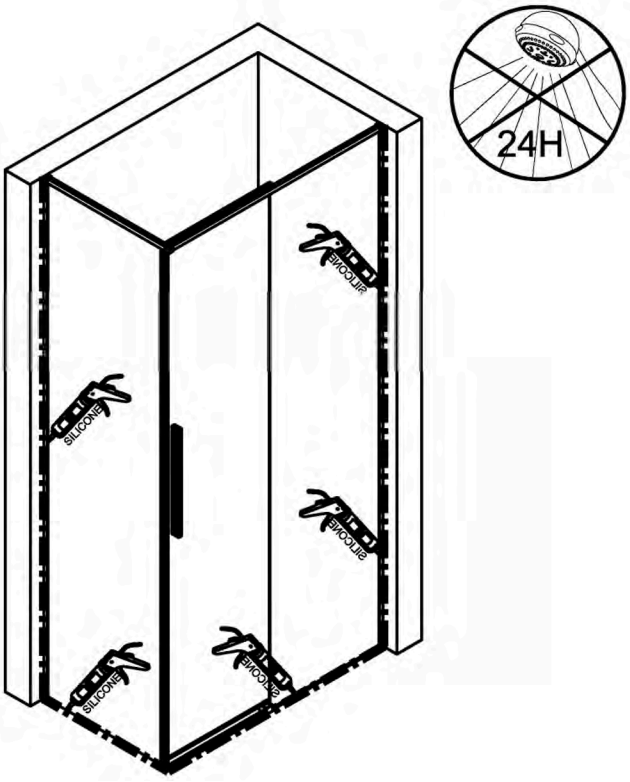

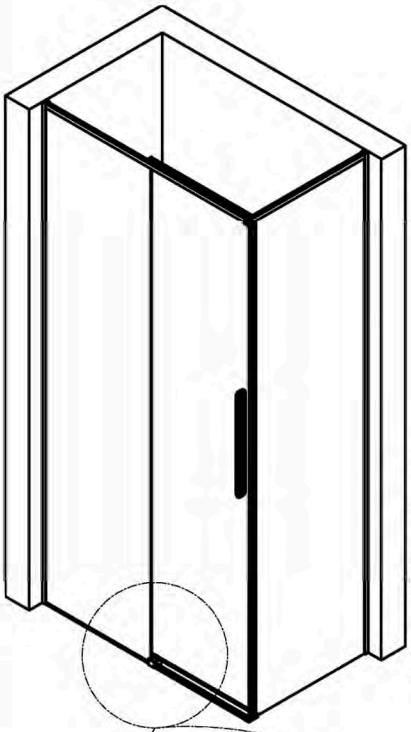

Примечания для очистки:

1. Нажмите кнопку на нижней направляющей, выньте из нижней направляющей и отодвиньте стекло.
2. После очистки нажмите нижнюю направляющую кнопку, и установите стекло обратно на нижнюю направляющую.

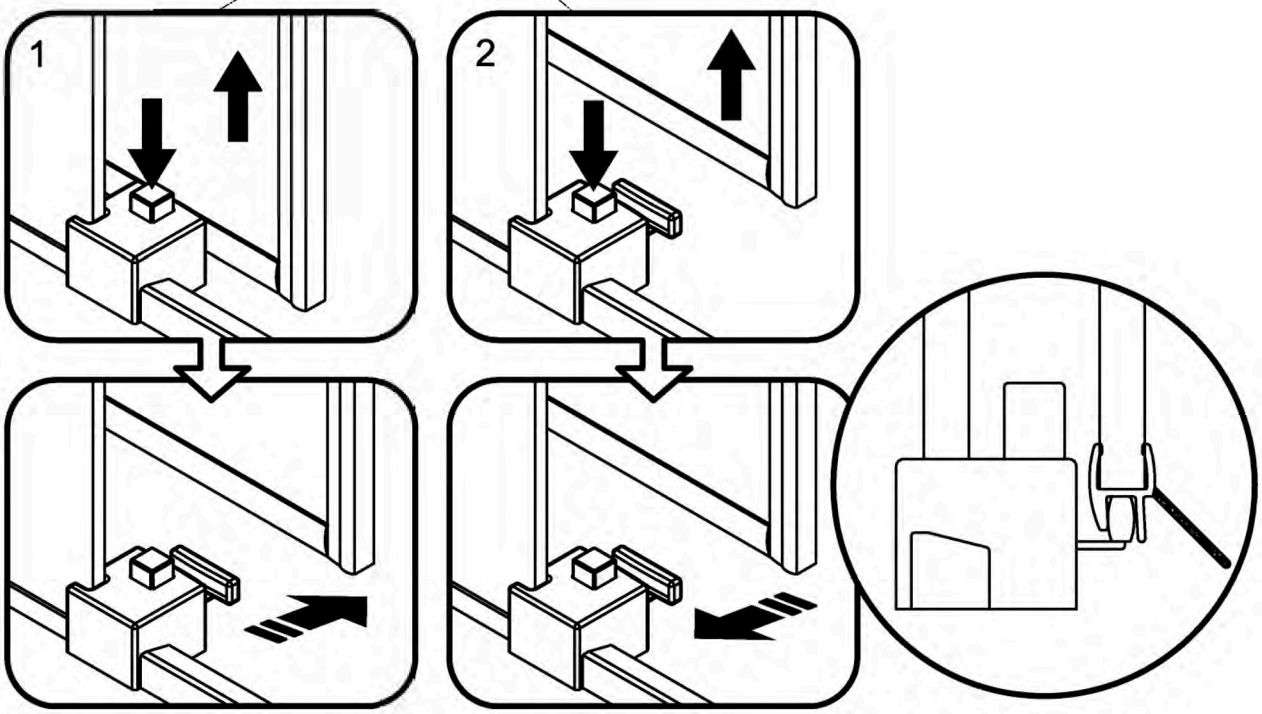

УХОД И СОДЕРЖАНИЕ

1. На стекло с двух сторон нанесено защитное покрытие Easy Clean, которое обладает водоотталкивающими свойствами - это позволяет исключить накопление известкового налёта на стекле. Рекомендуем обновлять покрытие Easy Clean раз в 4-6 месяцев, для защиты стекла и лёгкой очистки. Приобрести данное покрытие можно на нашем сайте: rgw-magazin.ru

2. Закаленное стекло можно чистить любым необразивным моющим средством для ухода за стеклянными поверхностями. Обязательно смывайте чистящее средство при попадании его на алюминевые поверхности за избежанием разъедания покрытия. Постарайтесь избежать попадания каких-либо предметов в стекло, это может вызвать либо мгновенное, либо замедленное повреждение стекла.

3. Алюминевые детали в нашем комплекте изделия достаточно прочные и не подвержены коррозии. Мы рекомендуем протирать их насухо после принятия душа. Вы можете чистить ваше изделие по мере его загрязнения или чаще, чтобы сохранить его первоначальный вид. Не используйте абразивные чистящие средства. Используйте мягкую влажную ткань для ухода за изделием.

RGW® СТИЛЬНЫЕ ДУШЕВЫЕ

Благодарим Вас за приобретение продукции компании RGW